Габаритные и установочные размеры ТУРБОТЕРМ-ГАРАНТ (ТТГ)

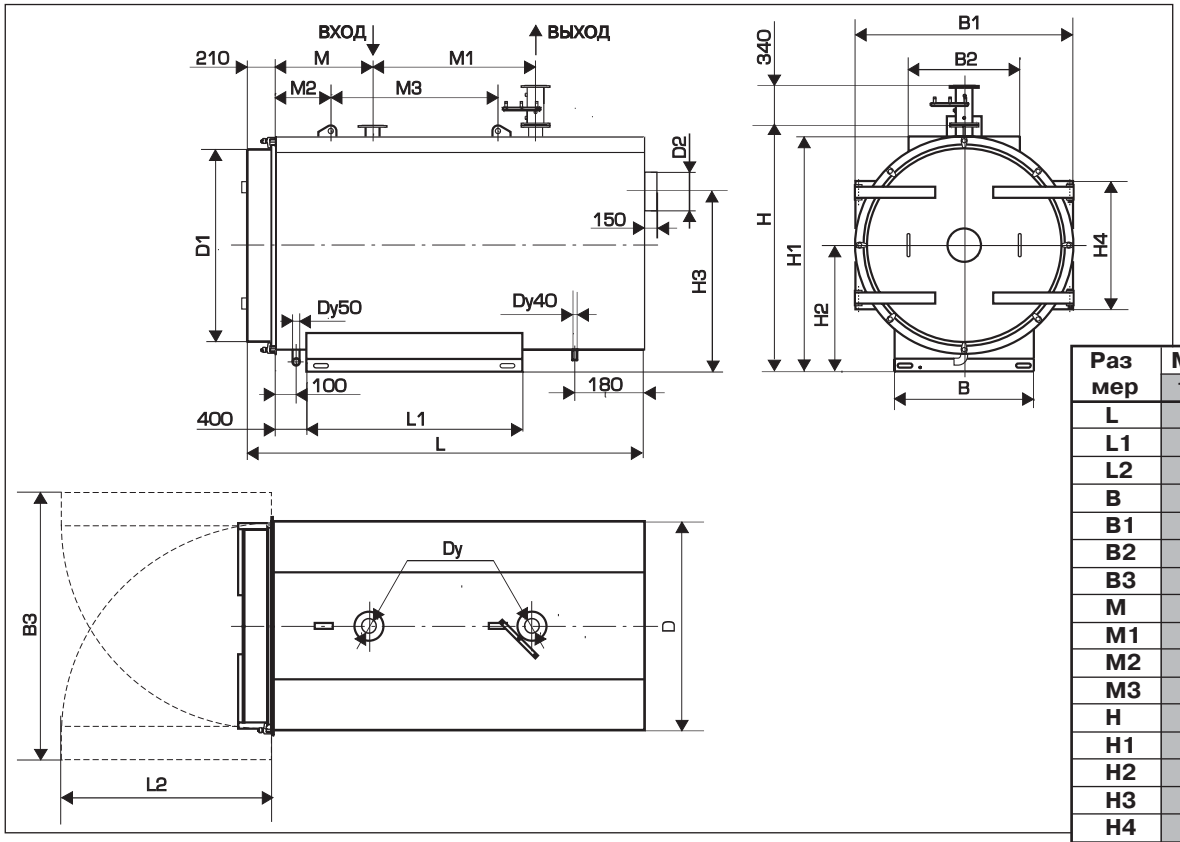

Размер	Мощность котлов, кВт		
	1500	2000	2500
L	3620	3970	4220
L1	2000	2300	2500
L2	1695	1900	1900
B	1200	1300	1300
B1	1756	1960	1960
B2	1000	1000	1000
B3	1930	2135	2135
M	1250	1350	1500
M1	1550	1600	1750
M2	500	600	600
M3	1850	1900	2100
H	1993	2225	2225
H1	1893	2125	2125
H2	1020	1150	1150
H3	1195	1350	1375
H4	1250	1290	1290
D	1690	1895	1895
D1	1565	1770	1770
D2	350	400	450
Dy	Dy125	Dy150	Dy200

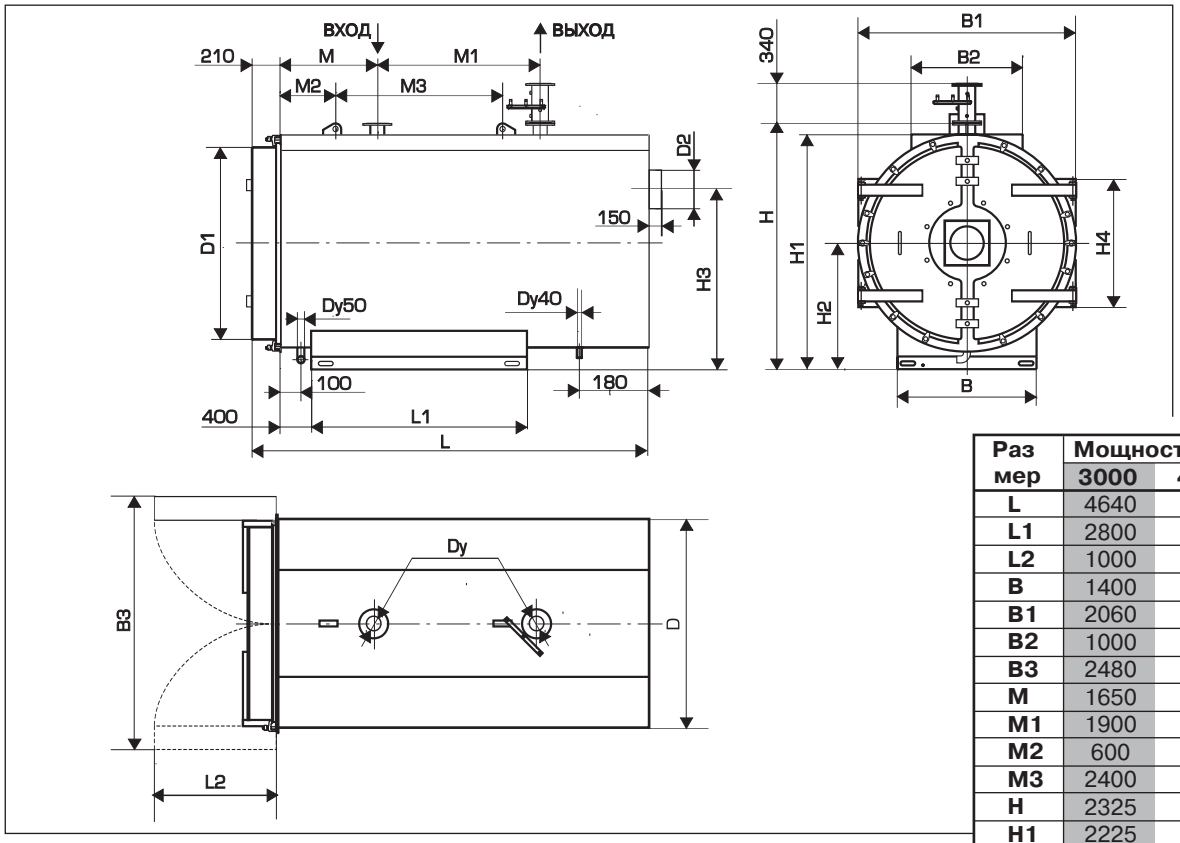

Размер	Мощность котлов, кВт			
	3000	4000	5000	7000
L	4640	4990	5450	6635
L1	2800	3200	3980	4580
L2	1000	1110	1305	1350
B	1400	1500	1960	2210
B1	2060	2280	2650	2700
B2	1000	1000	1000	1100
B3	2480	2700	3000	3050
M	1650	1750	2300	2500
M1	1900	2150	1940	1990
M2	600	600	895	1000
M3	2400	2700	2700	4060
H	2325	2585	2970	2980
H1	2225	2485	2820	2830
H2	1200	1350	1470	1450
H3	1450	1600	1823	1850
H4	1320	1320	1784	1850
D	1995	2215	2526	2640
D1	1870	2090	2358	2560
D2	500	500	700	800
Dy	Dy200	Dy200	Dy250	Dy250

Технические характеристики водогрейных котлов ТУРБОТЕРМ-ГАРАНТ (ТТГ)

Наименование Показателя	Ед. изм.	Типоразмер котла						
		1500	2000	2500	3000	4000	5000	7000
1. Номинальная теплопроизводительность	МВт Гкал/ч	1,50 1,29	2,00 1,72	2,50 2,15	3,00 2,58	4,00 3,44	5,00 4,30	7,00 6,02
2. КПД (газ) не менее	%	92						
3. Диапазон регулирования теплопроизводительности	%	30 - 100						
4. Температура воды на входе в котёл, min.	°С	70						
5. Температура воды на выходе из котла,max	°С	95 - 115						
6. Расход воды на котёл, $\Delta t = 45^{o}C$ $\Delta t = 25^{o}C$	$м^3/ч$	28,7 51,7	34,8 69,0	48,0 86,0	57,6 103,5	76,8 138,0	96,0 172,5	134,4 241,5
7. Рабочее давление воды, max	МПа	0,6						
8. Расход топлива на котёл: газ (Qнр=7950 ккал/$м^3$) диз.топливо (Qнр=10080 ккал/$м^3$)	$м^3/ч$ л/ч	176 166	240 222	300 277	352 332	470 443	600 554	819 770
9. Температура уходящих газов при номинальной теплопроизводительности	°С	170						
10. Уровень шума при номинальной теплопроизводительности, не более	дБА	65	70	70	75	75	80	85
11. Тепловыделения от котла (q_5) при t=20°С	Ккал/ч	3867	5568	6834	7314	8524	10619	12870
12. Содержание оксидов углерода (CO) в сухих уходящих газах в пересчёте на α=1 при номинальной теплопроизводительности котла	не более $мг/м^3$	4	4	5	6	8	9	10
13. Содержание оксидов азота (NO_x) в сухих уходящих газах в пересчёте на α=1 при номинальной производительности котла	не более $мг/м^3$	110	120	120	120	125	130	130
14. Содержание CO_2: газ дизельное топливо	 % %	 11,5 - 11,7 13,0 - 13,8						
15. Противодавление в топке котла	мбар	5,5	6,0	6,5	7,0	8,0	9,0	11,0
16. Объемная тепловая нагрузка камеры сгорания	$МВт/м^3$	1,4						
17. Объём котла (вода)	$м^3$	3,36	4,60	4,78	6,00	7,34	14,30	15,4
18. Вес котла (без воды)	кг	3700	5200	5680	7000	9700	13400	16940
19. Гидравлическое сопротивление	кПа	15 – 20						
20. Срок службы (гарантия)	лет	не менее 15 (2 года)						

Таблица подбора горелок*

Мощность котла, кВт	1500	2000	2500	3000	4000	5000	7000
Weishaupt							
Газ	G 7/1-D	G 8/1-D	G 9/1-D	G 10/1-D	G 50/2-A	G 60/2-A	G 70/2-A
Легкое ДТ	RL 7	L 8Z	L 9Z	L 10T	RL 50/2-A	RL 50/2-A	RL 70/2-A
Oilon							
Газ	GP-140M	GP-150H	GP-280T	GP-280M	GP-400M-1	GP-500M	GP-700M
Легкое ДТ	KP-140H	KP-140H	KP-250T	KP-280T	KP400M-1	KP-500M	KP-700M
Riello							
Газ	RS 190	RS 300/P	RS 300/P	RS 300/P	MB 6 SP	MB 8 SP	MB 10 SP
Легкое ДТ	RL 190 t.c.	RL 190 t.c.	PRESS 300	PRESS 450	PRESS 450	MB 6 LE	MB 8 LE

* Подбор горелочных устройств, работающих на тяжелых сортах жидкого топлива, производится по запросу.